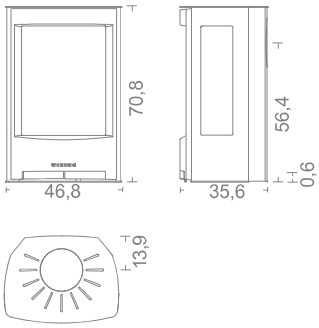

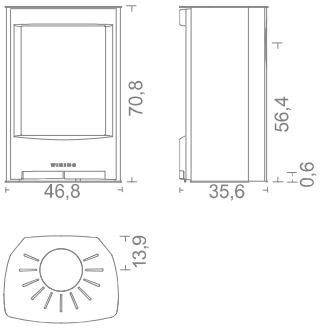

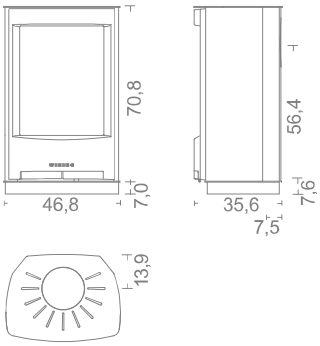

WIKING Miro 1

sospesa a muro

WIKING Miro 2

sospesa a muro

WIKING Miro 2

con basamento

SPECIFICHE TECNICHE	
Potenza nominale:	4,9 kW
Potenza sviluppata min./mass.:	3 – 8 kW
Rendimento termico:	78,0%
Camera di combustione, larghezza:	35 cm/32 cm
Diametro uscita fumi:	Ø 150 mm
Tiraggio canna fumaria, min.:	12 Pa

PESO	
WIKING Miro 1:	76 kg
WIKING Miro 2:	81 kg
Basamento:	3 kg

CONNESSIONE DA PAVIMENTO, USCITA SUP.	
Sospesa a muro[1]:	67 cm
Con basamento:	74 cm

1. Dal bordo inferiore della stufa.

DISTANZA DA MATERIALI INFIAMMABILI	
Posteriore:	10 cm
Laterale Miro 1/Miro 2:	52 cm/31 cm
Da pavimento infiammabile:	7 cm
Anteriore:	90 cm
Angolare Miro 1/Miro 2:	38 cm/10 cm

OPZIONI
Scarico fumi superiore o posteriore
Colore: nero o grigio
Kit presa aria esterna
Basamanto o staffa per montaggio a parete

CERTIFICAZIONI
EN 13240 (Europa)
NS 3058/3059 (Norvegia)
Etichetta ecologica nordica
Art.15a (Austria)

ETICHETTA ECOLOGICA NORDICA 578 006

WIKING Automatic